DOSPEL
Lider Wentylacji

# Przełącznik biegów do jednofazowych silników (wentylatorów) trzybiegowych

Switch for single-phase, three-gears engines (fans).

dospel@dospel.com
www.dospel.com
+48 (34) 370 30 00
facebook.com/Dospel.Wentylacja
twitter.com/dospel_com
snapchat: dospel.com

rew. 22.02.2018

## Opis
Description:

**Przełącznik biegów do jednofazowych silników (wentylatorów) trzybiegowych. Możliwość podłączenia dowolnej ilości urządzeń pod warunkiem nie przekraczania maksymalnego prądu znamionowego określonego dla przełącznika (2A). Obudowa wykonana z tworzywa ABS w kolorze białym (RAL 9002). Stopień ochrony: IP40 (montaż podtynkowy).**

Switch for single-phase, three-gears engines (fans). Possible connection of any number of devices, on condition that maximal rated current specified for switch (2A) will not be exceeded. Casing made of white ABS (RAL 9002). Insulation code: IP40 (flush mounted).

## Zastosowanie
Usage

**Jest stosowany w celu włączania/wyłączania oraz przełączania prędkości wentylatorów, opierających się na wielobiegowych silnikach.**

Switch is used for switching on/off and changing fan speed (fans with multi-gears engines).

## Konstrukcja
Design

**Obudowa przełącznika jest wykonana z plastiku i wyposażona w pokrętło z bezpośrednim przełączaniem prędkości wentylatora oraz wyłączeniem.**

Casing is made of ABS. Device is provided with knob allows direct changing of fan's speed and switching off.

## Montaż
Mounting

**Przełącznik montuje się wewnątrz pomieszczeń. Konstrukcja obudowy pozwala montować regulator wewnątrz ściany w puszce instalacyjnej podtynkowej.**

Switch is mounted in the rooms. Design of the casing allows mountage inside the walls in flush mounting box.

| **Dane techniczne**<br>Technical specification | | |
|---|---|---|
| | | |
| **Napięcie znamionowe**<br>Rated voltage | [V] | 1~ 230 AC |
| **Prąd znamionowy**<br>Rated current | [A] | 2 |
| **Ilość biegów**<br>Number of gears | | 3 |
| **Wymiary**<br>Dimensions | [mm] | 86x86x40 |
| **Maksymalna temperatura otoczenia**<br>Max. ambient temperature | °C | 40 |
| **Klasa bezpieczeństwa**<br>IP code | | IP 40W |
| OFF | | Wyłączony |
| LO | | I Bieg |
| MED | | II Bieg |
| HI | | III Bieg |

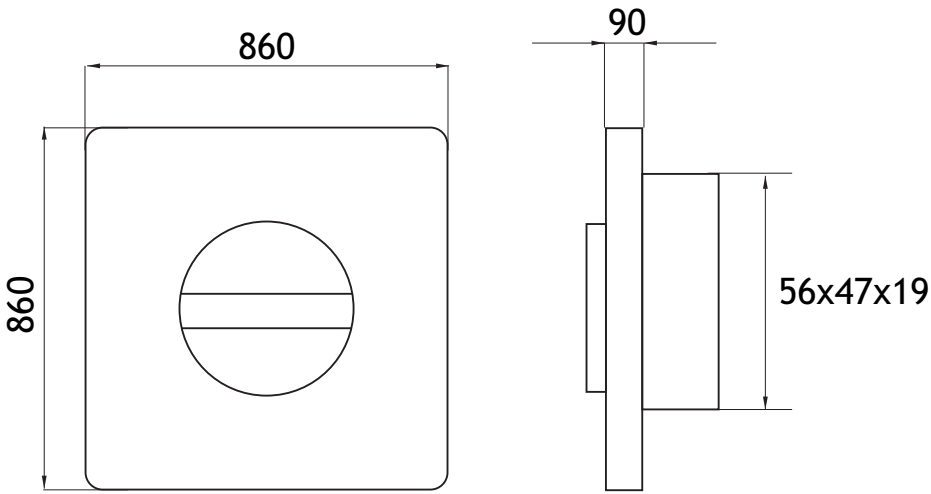

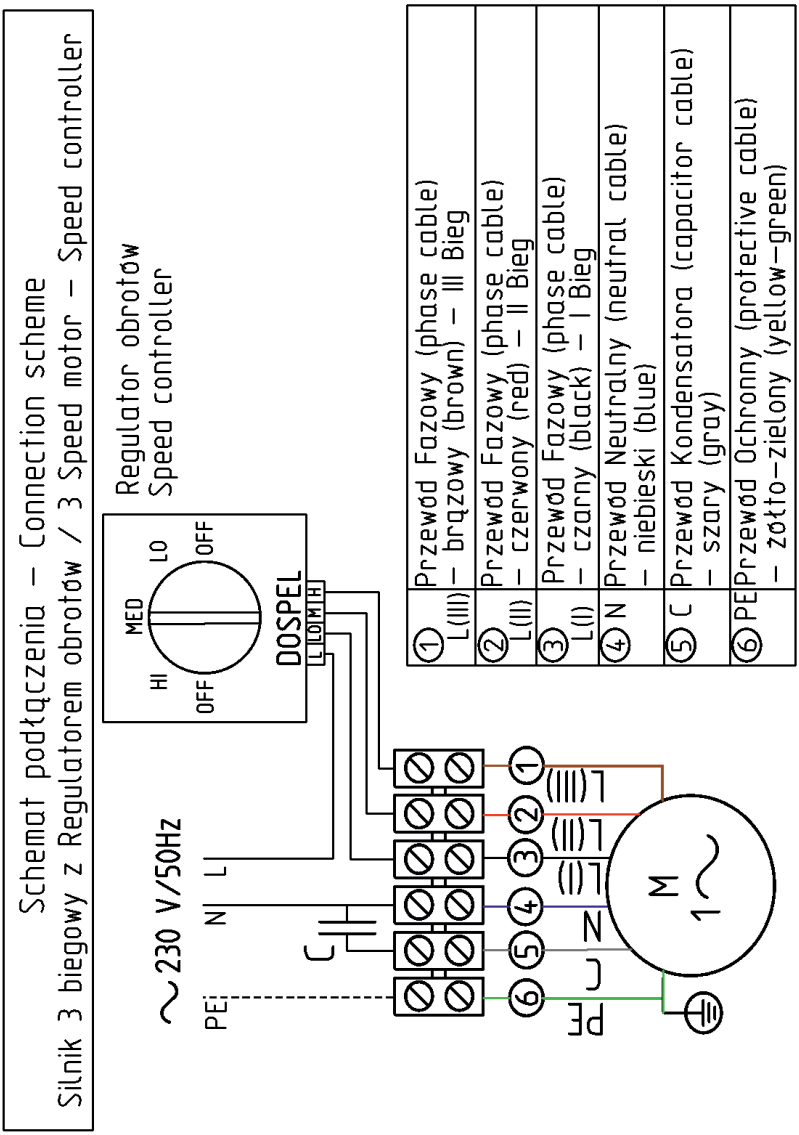



dospel@dospel.com
www.dospel.com
+48 (34) 370 30 00